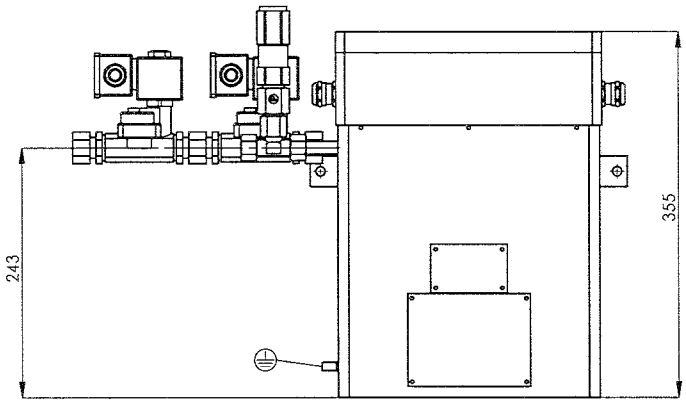

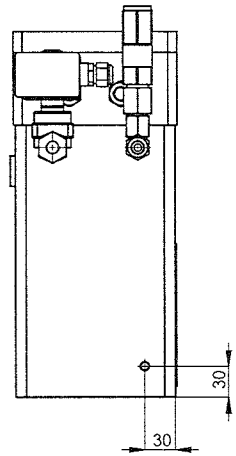

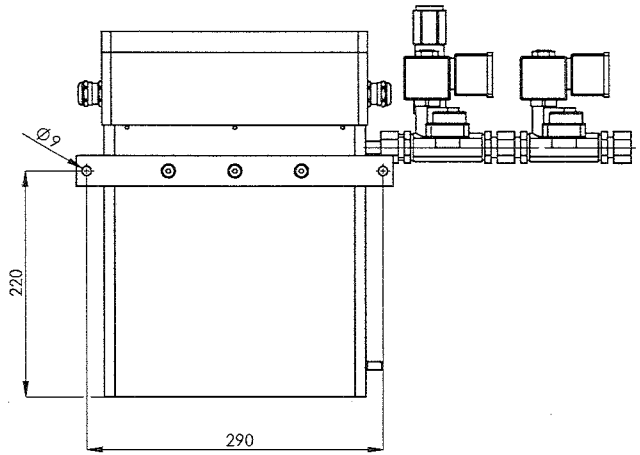

	FAS Nr.:	
15 kg/h	20333	210-250 V
40 Kg/h	20332	210-250V
40 kg/h	203322	240V

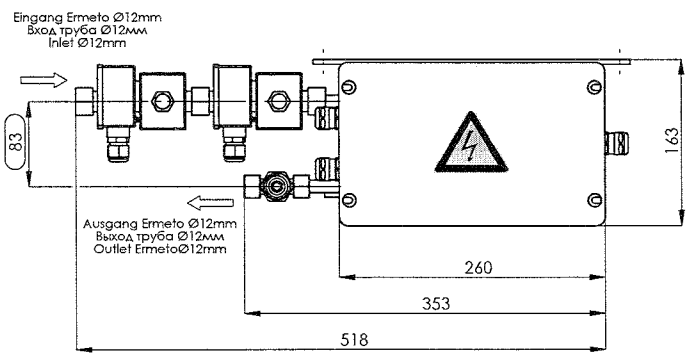

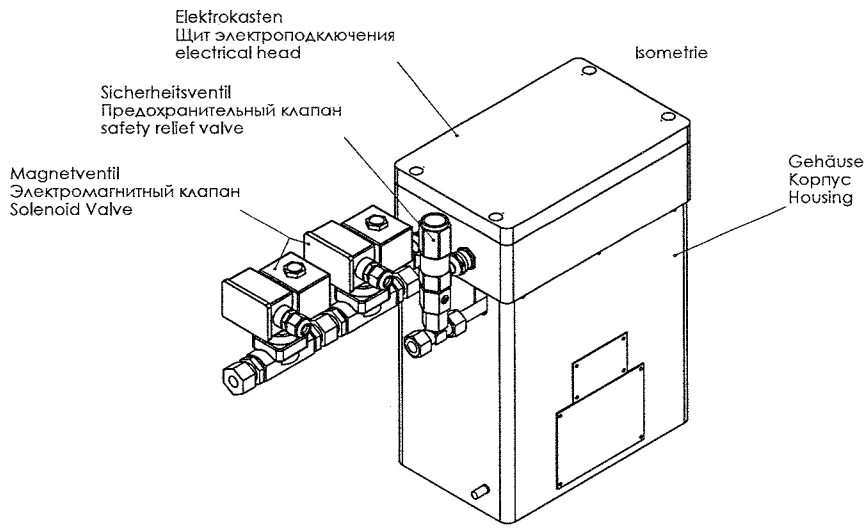

Die zugehörige Stückliste ist im System 4D-Client hinterlegt

d					
c					
b	div. Änderungen	04.03.2011	FD	04.03.2011	MAS
a	Erdungslasche hinzu	05.01.2011	GB	05.01.2011	KV
Zust.	Änderung	Geändert Datum	Geändert Name	Geprüft Datum	Geprüft Name

Schutzvermerk nach DIN ISO 16016 (C) beachten — Technisch Änderungen vorbehalten

Maßstab:	Material:	Mat.-DIN:		Datum	Name
1:5	Oberfläche:		Erstellt	06.10.2010	GB
			Geprüft	06.10.2010	KV
Gewicht:	Freimaßtoleranz DIN-ISO 2768 m K		Schweißpr.		

Flüssiggas-Anlagen GmbH
Peiner Straße 217
D-38229 Salzgitter
Tel.: 05341 / 8697 - 0
Fax.: 05341 / 8697 - 11
E-mail.: info@fas.de

Flüssiggas-Anlagen

Benennung:
Trockenverdampfer Typ FAS 2000
Edelstahlgehäuse, Leistung 15Kg/h
FAS сухой испаритель, тип 2000
нержавеющая сталь производительность 15 кг/ч
Dry-type-vapourizer, type FAS 2000
housing stainless steel, capacity max. 15 kg/h

Zeichnungsnummer: 20333-1_3_3-3D
Projektion:
Blatt: 1 / 1